# Owner's Manual & Assembly Instructions

IG01d

ARROW
STORAGE PRODUCTS

## Model No. RMA65CL□

## SpaceMaker®
## Steel Shed

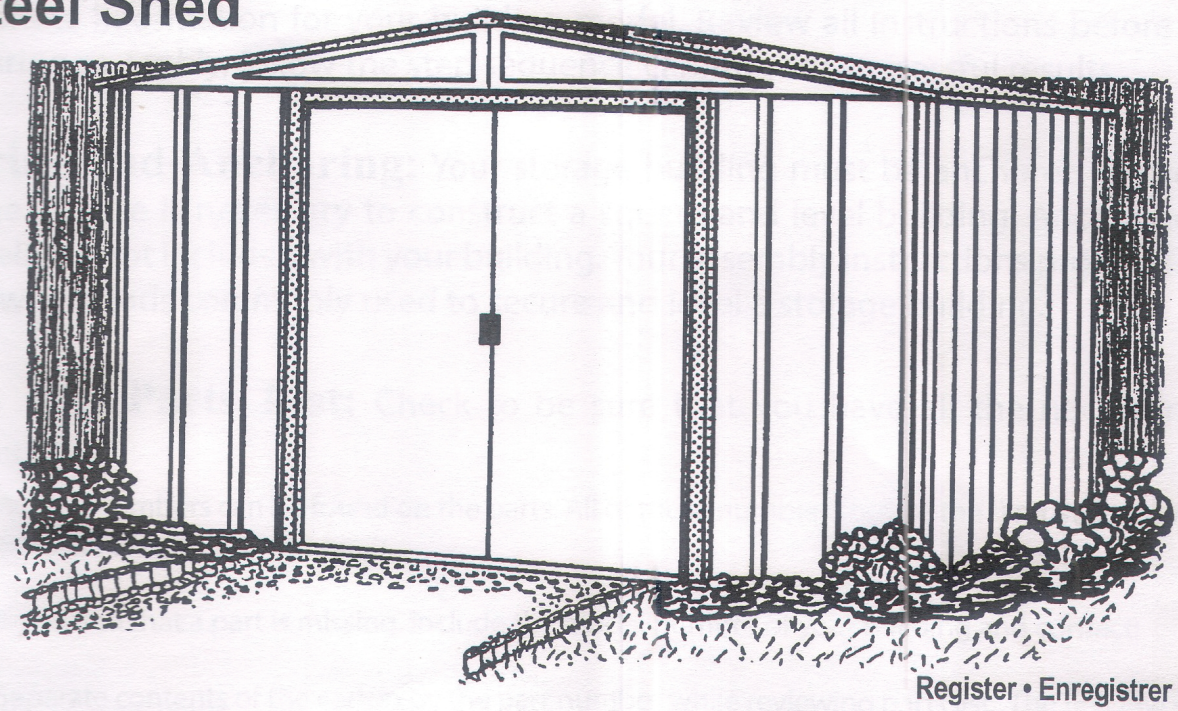

Register • Enregistrer • Regístrate




ShelterLogic.com/product-registration

725200721 Tárolóhelyiség:

| Storage Area: | 27 Sq. Ft. | 158 Cu. Ft. |
|---|---|---|
| | 2,5 m² | 4,5 m³ |



CAUTION: SOME PARTS HAVE SHARP EDGES. CARE MUST BE TAKEN WHEN HANDLING THE VARIOUS PIECES TO AVOID A MISHAP. FOR SAFETY SAKE, PLEASE READ SAFETY INFORMATION PROVIDED IN THIS MANUAL BEFORE BEGINNING CONSTRUCTION. WEAR GLOVES WHEN HANDLING METAL PARTS.

BUILDING DIMENSIONS * Size rounded off to the nearest foot

| Kb. méret | Alapméret | Külső méretek (Tetőél tól Tetőél ig) Szélesség Mélység Magasság | | | Belső méretek (faltól falig) Szélesség Mélység Magasság | | | Ajtónyílás szélessége Magasság | |
|---|---|---|---|---|---|---|---|---|---|
| 1,8 m x 1,5 m | 188,0 cm x 144,8 cm | 193,7 cm | 151,1 cm | 190,2 cm | 181,0 cm | 137,8 cm | 187,0 cm | 81,3 cm | 165,1 cm |

# Mielőtt elkezdené

HS02b

## Owner's Manual

Before beginning construction, check local building codes regarding footings, location and other requirements. Study and understand this owner's manual.
Important information and helpful tips will make your construction easier and more enjoyable.

**Assembly Instructions:** Instructions are supplied in this manual and contain all appropriate information for your building model. Review all instructions before you begin, and during assembly, follow the step sequence carefully for successful results.

## Padlózat és rögzítés:

A szél okozta károk megelőzése érdekében a tárolóépületet rögzíteni kell. Az épület derékszögű és vízszintes felépítéséhez alapra van szükség. A rögzítéshez és az alapozáshoz szükséges anyagok nem képezik a csomag részét. Az összeszerelési útmutató tájékoztatást nyújt a tárolóépületek rögzítésének és vízszintezésének néhány elterjedt módszeréről.

**Parts and Parts List:** Check to be sure that you have all the necessary parts for your building.

- All part numbers can be found on the parts. All of these numbers (before the -) must agree with the numbers on the Parts List page.
- If you find that a part is missing, include the model number of your building and contact:
- Separate contents of the carton by the part number while reviewing parts list. The first few steps show how to join related parts to make larger sub assemblies which will be used later.
- Familiarize yourself with the hardware and fasteners for easier use during construction. These are packaged within the carton. Note that extra fasteners have been supplied for your convenience.

# Alap

DI07

## Épülete alapja

Az alap elkészítéséhez kövesse az utasításokat és a rajzot. Állítsa össze a Ű keretet (horganyzott, 10-es méretű szögekkel). Mérje ki a 40,6 cm-es és 61,0 cm-es szakaszokat a belső keret kialakításához (lásd a rajzot). Rögzítse a rétegelt lemezt a kerethez (horganyzott, 4-es méretű szögekkel).

### 1. LEHETŐSÉG: Fa dobogó

Ha úgy dönt, hogy saját maga építi az alapot, mindenképpen válassza ki a megfelelő anyagokat. Az alábbiakban a javasolt anyagokat találja az alaphoz: H 2 x 4's (38 mm x 89 mm) Nyomáskezelt fűrészáru H 5/8" (15,5 mm) 4 x 8 (1220 mm x 2440 mm) Kültéri rétegelt lemez MEGJEGYZÉS: Nyomáskezelt fűrészárut tilos ott használni, ahol

...érintkezésbe kerül a tárolóépülettel. A nyomás alatt impregnált fa tulajdonságai felgyorsult korróziót idéznek elő. Amennyiben a nyomás alatt impregnált fa érintkezésbe kerül a tárolóépülettel, a garancia érvényét veszti.
H10 és 4 penny-s horganyzott szegek, H-alakú betonelemek (opcionális)

A felületnek vízszintesnek és síknak (egyenetlenségektől, kiemelkedésektől stb. mentesnek) kell lennie, hogy megfelelő alátámasztást biztosítson az építmény számára. A szükséges anyagok a helyi fatelepen szerezhetők be.

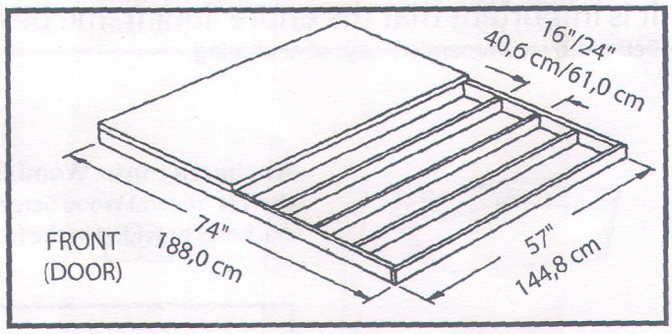


Megjegyzés: A platform/alaplemez mind a négy oldalon 9/16 hüvelykkel (1,4 cm-rel) túlnyúlik a padlókereten. A megfelelő vízelvezetés érdekében kezelje ezt a 9/16 hüvelykes (1,4 cm-es) faszakaszt tetőfedő ragasztóval (nem tartozék), vagy a betonozás során képezzen rajta ferde letörést.

### 2. LEHETŐSÉG: Betonlemez

A betonlemeznek legalább 10,2 cm (4 hüvelyk) vastagságúnak kell lennie. A megfelelő alátámasztás érdekében vízszintesnek és sík felületűnek kell lennie.
Az alaphoz az alábbi anyagok ajánlottak:
§ 19 mm x 89 mm-es (1" x 4"-es) deszkák (a beton kötése után eltávolítandók)
§ Beton
§ 2 ív 6 mil (kb. 0,15 mm) vastagságú műanyag fólia

§ Megfelelő szilárdságú beton eléréséhez az alábbi keverék használatát javasoljuk: 1 rész cement, 3 rész borsó méretű kavics és 2 rész tiszta homok.

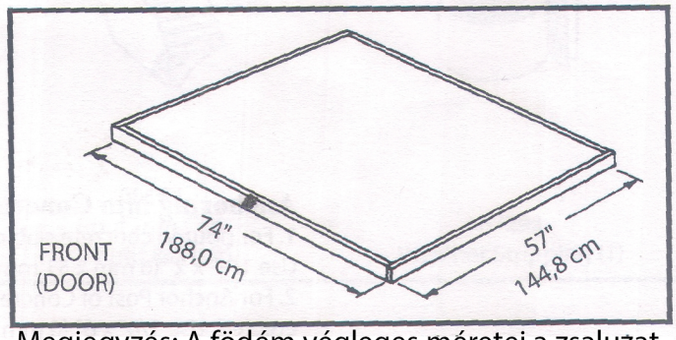


Megjegyzés: A födém végleges méretei a zsaluzat eltávolítása után.

A helyszín előkészítése / Az alap elkészítése
1. Ásson ki egy négyzet alakú gödröt a talajban 15,2 cm (6 hüvelyk) mélységben (távolítsa el a füvet).
2. Töltse fel a gödröt 10,2 cm (4 hüvelyk) magasságig kaviccsal, és tömörítse szilárdra.
3. Fedje le a kavicsréteget egy kb. 0,15 mm (6 mil) vastagságú műanyag fóliával.
4. Készítsen fakeretet négy darab 19 mm x 89 mm (1 x 4 hüvelyk) méretű deszkából.
5. Öntsön betont a gödörbe és a keretbe úgy, hogy a betonréteg teljes vastagsága 10,2 cm (4 hüvelyk) legyen. Ügyeljen arra, hogy a felület vízszintes legyen.
A kivitelezéshez 3–5 órára, a beton kötéséhez pedig egy hétre van szükség.

# Lehorgonyzás

XA07

## Az épület rögzítése

Fontos, hogy az épület felállítása után a teljes padlókeretet rögzítsék.
Az alábbiakban a rögzítés javasolt módjai láthatók.

Rögzítés fába/oszlophoz:
Használjon 1/4" (6 mm-es) facsavarokat. A kereteken 1/4" (6 mm) átmérőjű furatok találhatók a megfelelő rögzítéshez.

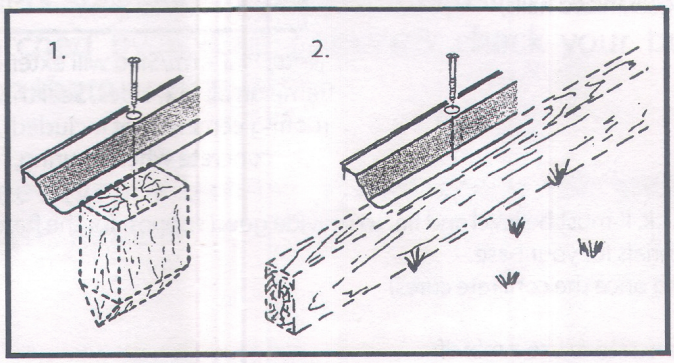


Rögzítés betonhoz:
1. Öntött betonlemez, alaptest vagy teraszburkoló elem esetén:
Használjon 1/4" x 2" (6 mm x 51 mm) méretű hatlapfejű facsavart (tőcsavart).
2. Az építmény felállítása után öntött betonba történő rögzítés esetén:
Használjon 1/4" x 6" (6 mm x 152 mm) méretű hatlapfejű facsavart (tőcsavart).

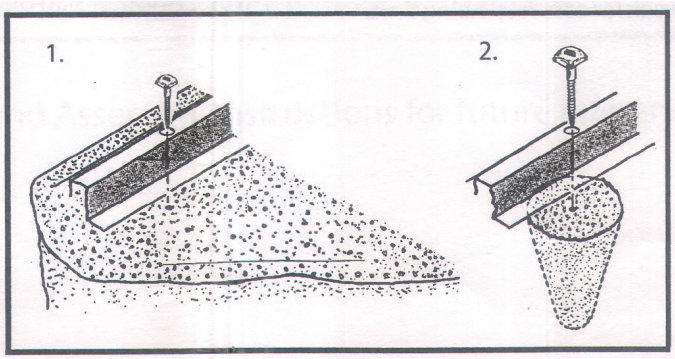

# Parts List Alkatrészlista

BG12

Szerelési kulcsszám

| Assembly Key No. | Part Number | Part Description | Quantity in Carton | Check List |
|---|---|---|---|---|
| 1 | 5964 | Roof Beam Tetőgerenda | 1 | |
| 2 | 5982 | Roof Angle Tetőhajlásszög | 1 | |
| 3 | 5996 | Right Gable Jobb oldali orom | 2 | |
| 4 | 5997 | Left Gable Bal oromzat | 2 | |
| 5 | 6015 | Side Roof Trim Oldalsó tetődíszléc | 2 | |
| 6 | 6442 | Right Roof Panel Jobb tetőpanel | 2 | |
| 7 | 6443 | Left Roof Panel Bal oldali tetőpanel | 2 | |
| 8 | 10499 | Horizontal Door Brace | 4 | Vízszintes ajtómerevítő |
| 9 | 6657 | Door Handle Brace Kilincsmerevítő | 2 | |
| 10 | 6658 | Gable Brace Oromfal-merevítő | 2 | |
| 11 | 6869 | Ridge Cap Gerincfedő elem | 1 | |
| 12 | 6627 | Wall Panel (Rear) Falpanel (hátsó) | 2 | |
| 13 | 10485 | Right and Left Doors | 2 | Jobb és bal oldali ajtók |
| 14 | 8200 | Wall Panel (Side) Oldalsó falpanel | 2 | |
| 15 | 9370 | Door Jamb Ajtófélfa | 2 | |
| 16 | 9390 | Front Corner Panel Első sarokelem | 2 | |
| 17 | 9394 | Rear Corner Panel Hátsó sarokelem | 2 | |
| 18 | 9396 | Door Track Ajtósín | 1 | |
| 19 | 9397 | Rear Wall Angle Hátsó fal dőlésszöge | 1 | |
| 20 | 9925 | Rear Wall Channel Hátsó fali profil | 1 | |
| 21 | 9399 | Rear Floor Frame Hátsó padlókeret | 1 | |
| 22 | 9400 | Side Wall Angle Oldalfal-szög | 2 | |
| 23 | 9926 | Side Wall Channel Oldalfali profil | 2 | |
| 24 | 9402 | Side Floor Frame Oldalsó padlókeret | 2 | |
| 25 | 9403 | Front Floor Frame Első padlókeret | 1 | |

# Step 1

Ajtósín-szerelvény

☒ 9396 Door Track (1)

C14

Az ajtósín-szerkezet tartja a tolóajtókat és merevíti az elülső falat.

Tipp: Az ajtósín felső oldalán lévő furatok arra szolgálnak, hogy egy későbbi lépésben rögzítsük a oromfalat az elülső fal tetejéhez.

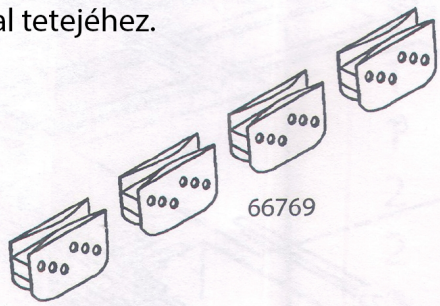


1 Helyezze az ajtócsúszkákat a lábakra az ajtósín vége felől, az oldalnézeti ábrán látható módon.

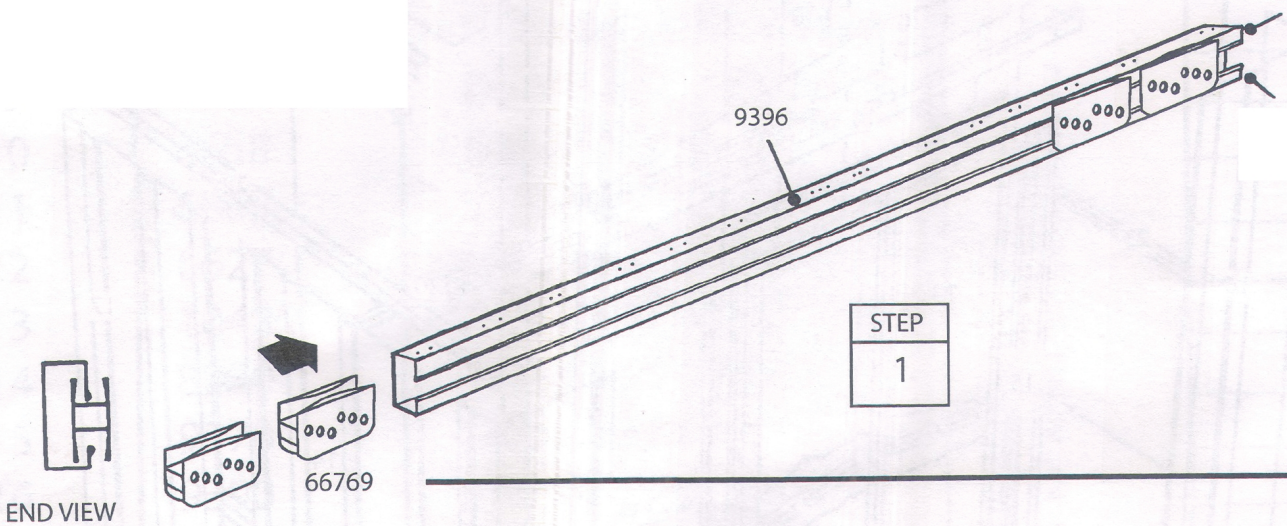


2 Tedd félre ezt a darabot későbbi felhasználásra.

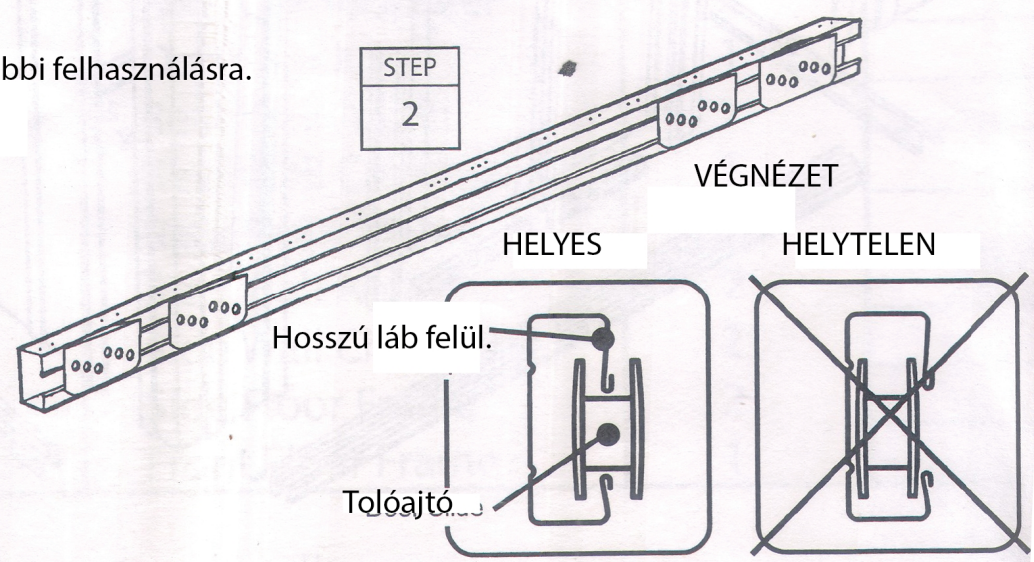

# Step 2

☒ Parts Needed For ☒

Padlókeret

☒ 9403 Front Floor Frame (1)
☒ 9399 Rear Floor Frame (1)
☒ 9402 Side Floor Frame (2)

1 Rögzítse egymáshoz a padlókeret négy sarkát – sarkonként két csavart használva, az ábrán látható módon. Az elülső sarkoknál alulról átdugott csavarokkal és felülre kerülő anyákkal rögzítsen.

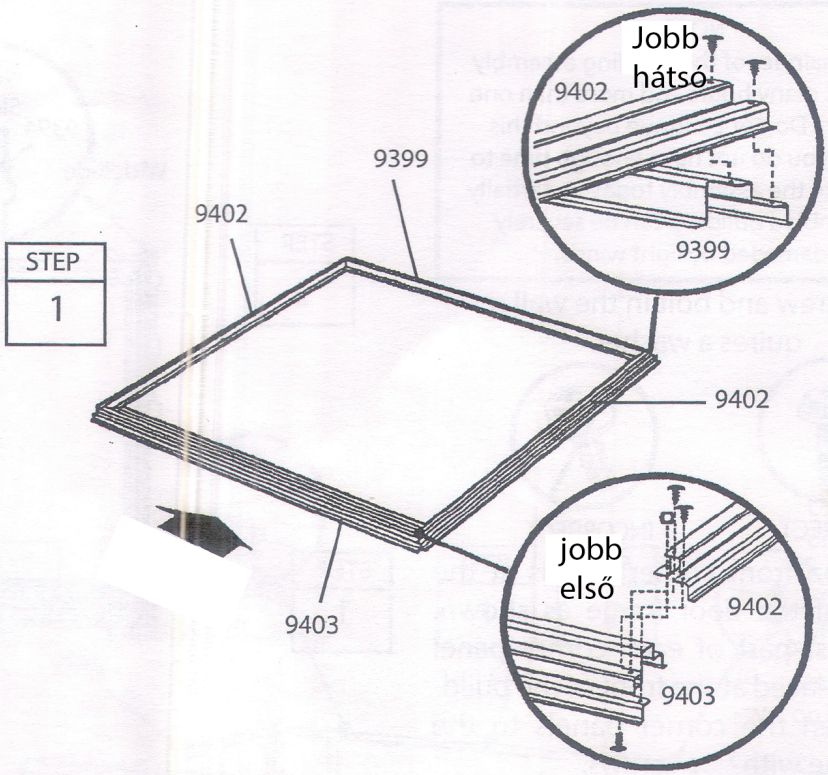


2 Mérje meg a padlókeret átlóit.
Ha az átlók hossza megegyezik, a padlókeret derékszögű.

STEP
2

Ha az átlók hossza egyenlő, a padlókeret derékszögű.

MEGJEGYZÉS
Fa- vagy betonfelület használata esetén ebben a szakaszban még ne rögzítse a padlókereteket az alapzathoz. Az épületet a felállítását követően kell majd rögzítenie.

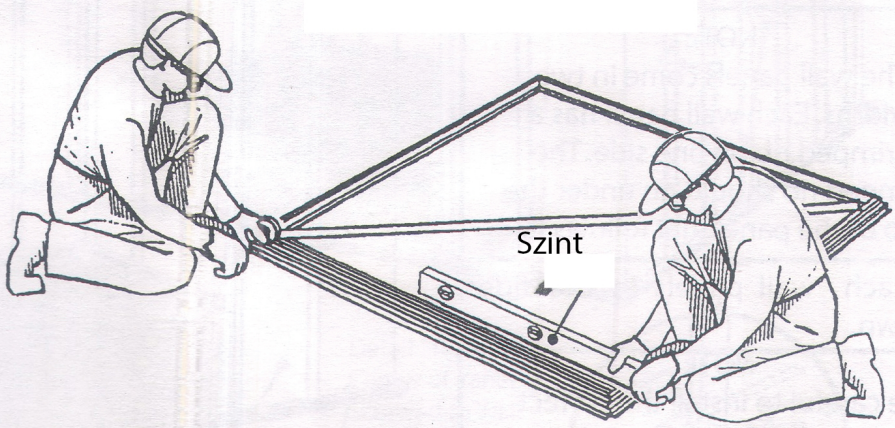


A padlókeretnek derékszögűnek és vízszintesnek kell lennie, különben a furatok nem fognak illeszkedni.

# Step 3

BG16

Sarokelemek/fali panelek

- ☒ 9390 Front Corner Panel (2)
- ☒ 9394 Rear Corner Panel (2)
- ☒ 8200 Wall Panel (2)

MEGJEGYZÉS
Az épület összeszerelésének további lépései több órát és egynél több személyt igényelnek. Ne folytassa a munkát ezen a ponton túl, ha nincs elegendő ideje az összeszerelés aznapi befejezésére. A részlegesen összeszerelt épületben már enyhe szél is súlyos kárt tehet.

STEP 2

A falban lévő minden egyes csavarhoz és kötőcsavarhoz alátét szükséges.

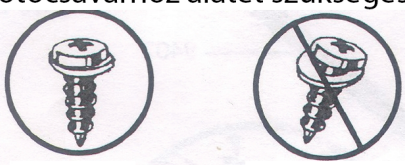

HELYES HELYTELEN

STEP 1

1 Helyezze el az elülső sarokelemeket a padlókeret sarkainál az ábrán látható módon. Az egyes sarokelemek legszélesebb részének az épület eleje felé kell néznie. Rögzítse a sarokelemeket a padlókerethez két-két csavarral.

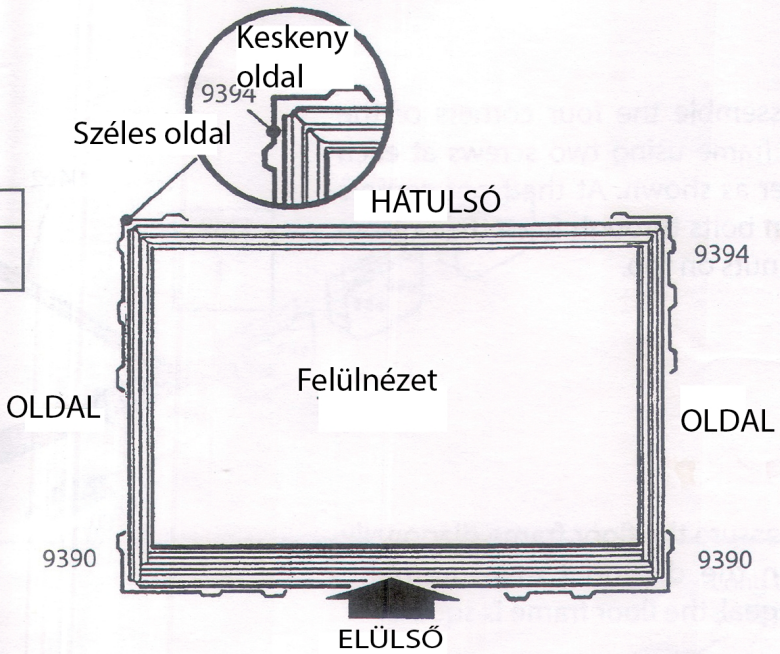


Támassza meg a sarokpanelt létrával, amíg a falpanelt nem rögzítik.

2 Helyezze a hátsó sarokpaneleket az épület hátuljára az ábrán látható módon. Minden sarokpanel legszélesebb részét az épület oldala mentén kell elhelyezni. Az épület oldala mentén rögzítse a sarokpaneleket a padlókerethez négy csavar segítségével.

MEGJEGYZÉS
A falpanelek kétféle szélességben kaphatók. Minden falpanel egyik oldalán peremezett borda található. A peremezett bordának a soron következő panel bordája alá kell kerülnie.

3 Rögzítse az oldalfalpaneleket az oldalakhoz az ábrán látható módon.

MEGJEGYZÉS
Ügyeljen arra, hogy az ábrán látható módon, a megfelelő pozícióba szerelje be az egyes paneleket.

4 A folytatás előtt ellenőrizze még egyszer a falpanelek cikkszámait.

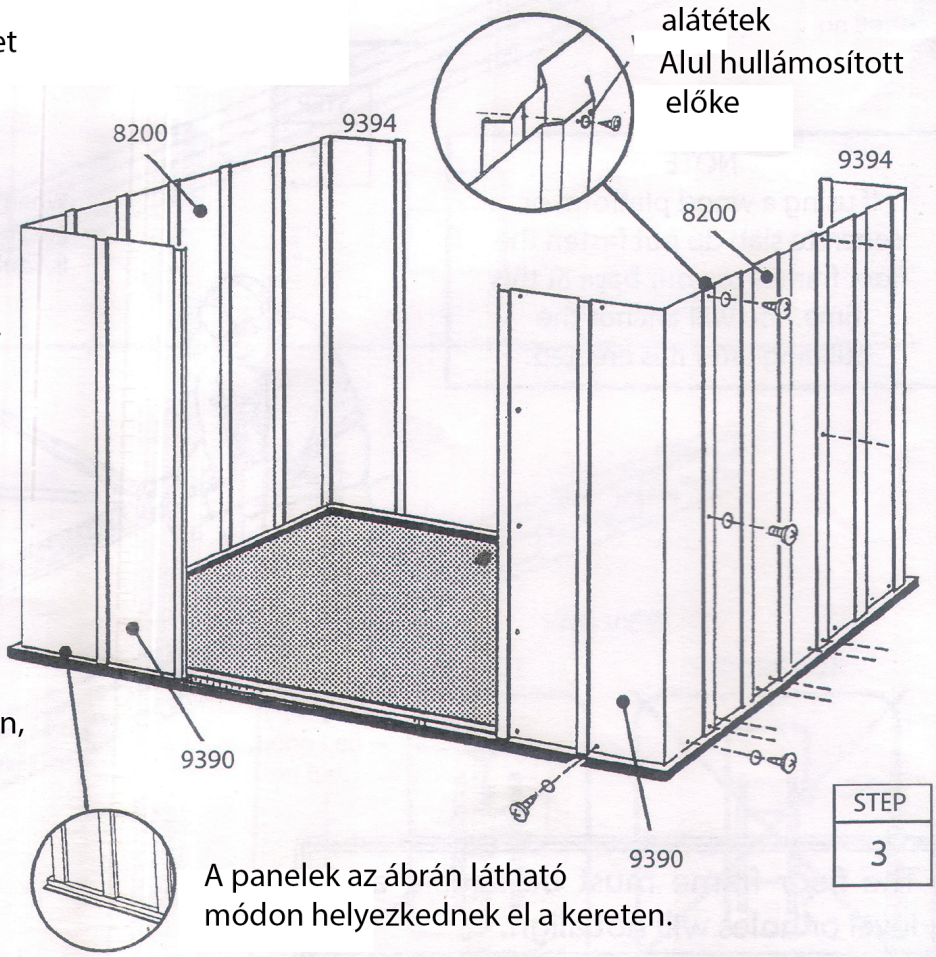


STEP 3

A panelek az ábrán látható módon helyezkednek el a kereten.

A padlókeretnek derékszögűnek és vízszintesnek kell lennie, különben a furatok nem fognak illeszkedni.

# Step 4

C17

☒ Parts Needed For ☒

Keretek

☒ 9397 Rear Wall Angle (1)
☒ 9925 Rear Wall Channel (1)
☒ 9926 Side Wall Channel (2)
☒ 9400 Side Wall Angle (2)
☒ Door Track Assembly (1)

A keretelemek merevséget kölcsönöznek az oldalfalaknak, és felületet biztosítanak a tetőt tartó oromfalak rögzítéséhez.

1 Rögzítse a hátsó fal szögvasát a hátsó fal belső felső részén csavarokkal-

2 Csavarokkal rögzítse a hátsó fal profilját a hátsó fal közepére.

3 Csavarokkal rögzítse az oldalfal-profilokat az oldallapok belső felső részére. A sarkokban az oldalfal-profiloknak át kell fedniük a hátsófal-profilt.

4 Csavarokkal rögzítse az oldalfalprofilokat az oldallapok közepére. Csavarokkal rögzítse az átfedéseket a hátsó sarkoknál.

5 Csavarokkal rögzítse az ajtósín-egységet (a furatokkal felfelé) az elülső falpanelek tetejére. Lásd az ábrát.

A falszögleteknek az épület belseje felé kell nézniük.

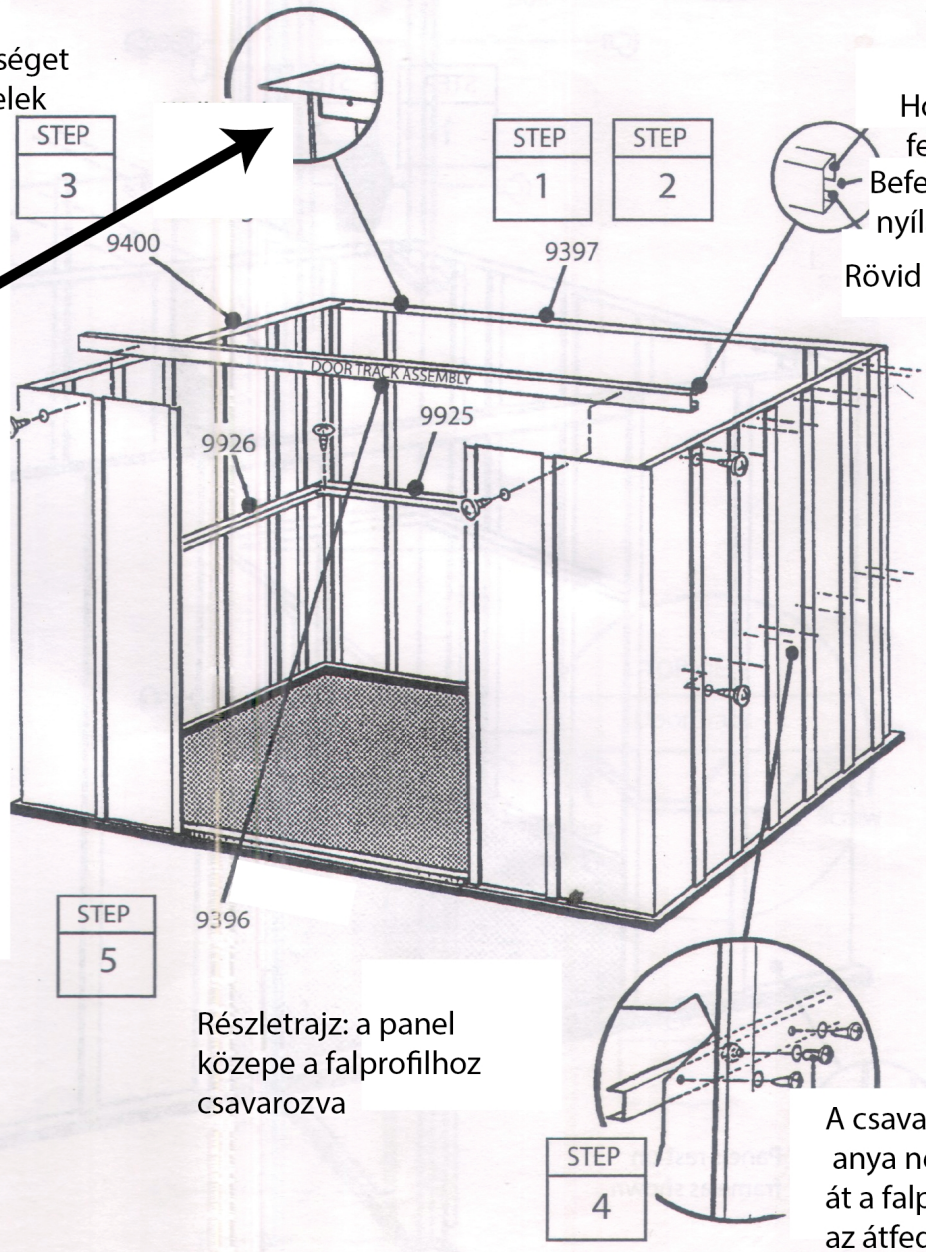


Hosszú láb felül
Befelé néző nyílás
Rövid szár alul

Részletrajz: a panel közepe a falprofilhoz csavarozva

A csavar és az anya nem fér át a falprofilon az átfedésnél.

# Step 5

BG18

☒ Parts Needed For ☒

Falpanelek

☒ 6627 Wall Panel (2)

1 Rögzítse a falpaneleket csavarokkal felül és alul.

2 Rögzítse az egyes panelek közepét csavarokkal a fali profilhoz. Az egymást átfedő bordákat a korábbiakhoz hasonlóan rögzítse.

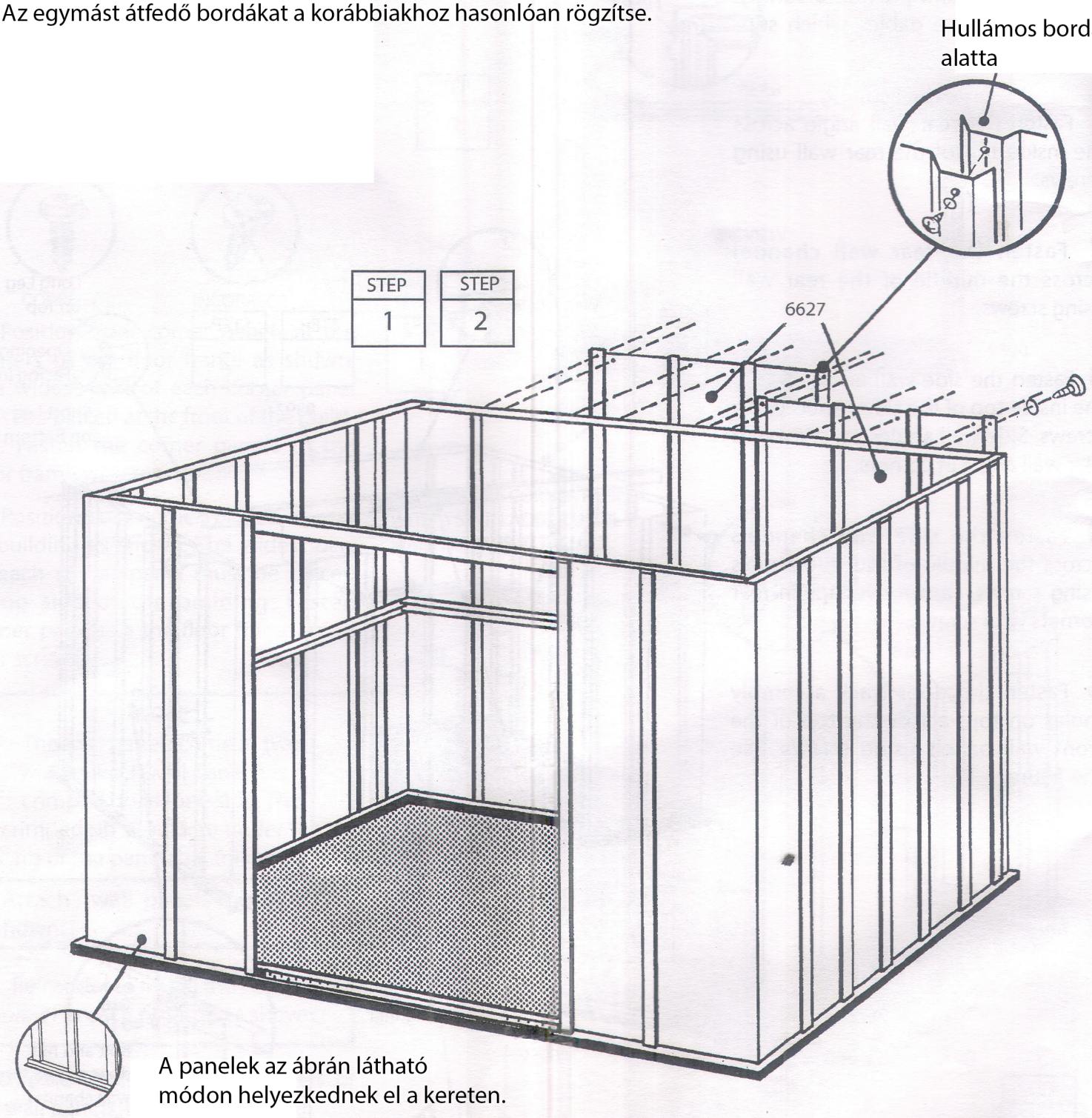


A panelek az ábrán látható módon helyezkednek el a kereten.

# Step 6

BG19

☒ Parts Needed For ☒

Ajtófélfa

☒ 9370 Door Jamb (2)

Az ajtófélfák megerősítik az ajtónyílást, és esztétikus keretet biztosítanak. Kövesse az alábbi lépéseket mindkét ajtófélfa esetében.

1 Rögzítsen egy ajtófélfát az elülső panelhez három csavar, anya és záróanya segítségével az ábrán látható módon. Nyomjon egy dugót a félfa közepén található, az ajtónyíláshoz legközelebbi furatba.

2 Rögzítse az ajtófélfa felső részét az ajtósínhez két csavarral. Ugyanígy rögzítse az alsó részt is a kerethez.

Ismételje meg az 1. és 2. lépést a szemközti ajtófélfánál is.

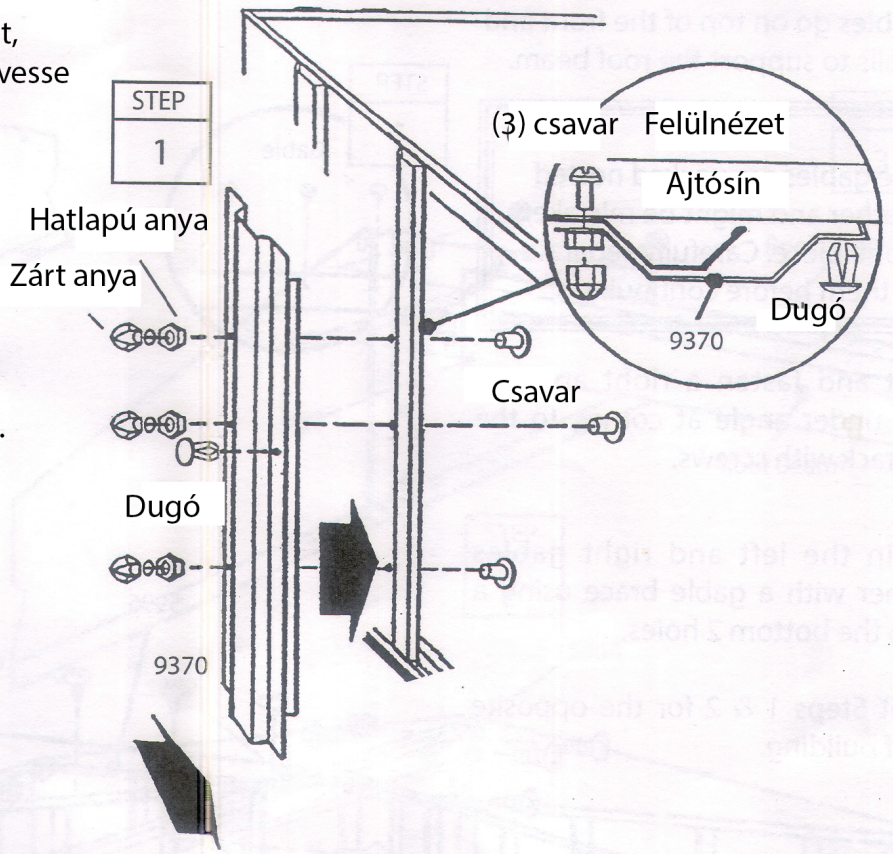


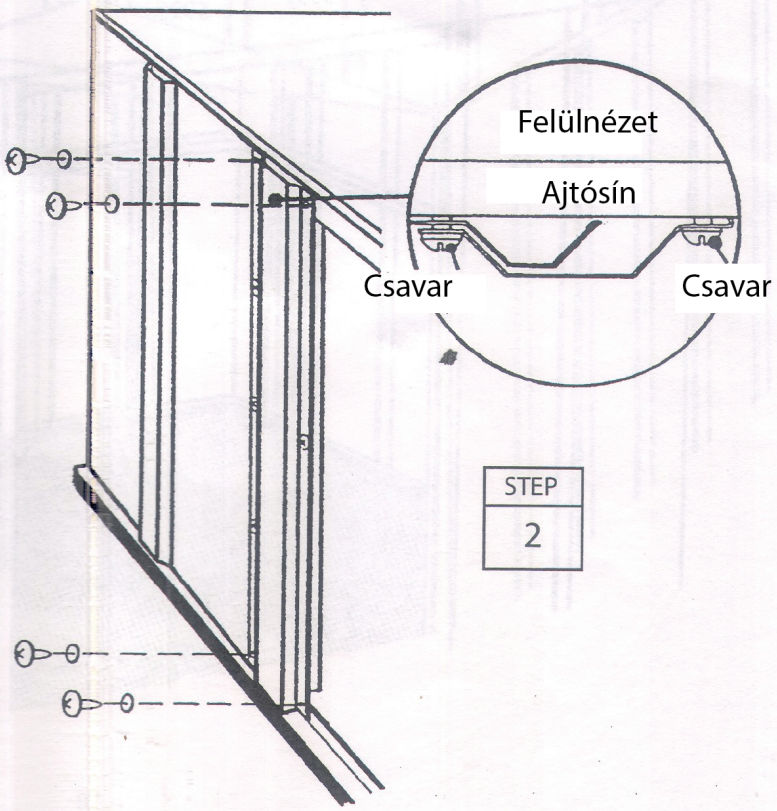

# Step 7

C20

☒ Parts Needed For ☒

☒ 5996 Right Gable (2)
☒ 5997 Left Gable (2)
☒ 6658 Gable Brace (2)

Az oromfalak az elülső és a hátsó fal tetejére kerülnek, hogy alátámasszák a tetőgerendát.

MEGJEGYZÉS
Az oromfalak egymásba illesztve vannak csomagolva, így könnyen tűnhetnek egyetlen darabnak. A folytatás előtt óvatosan válassza szét őket.

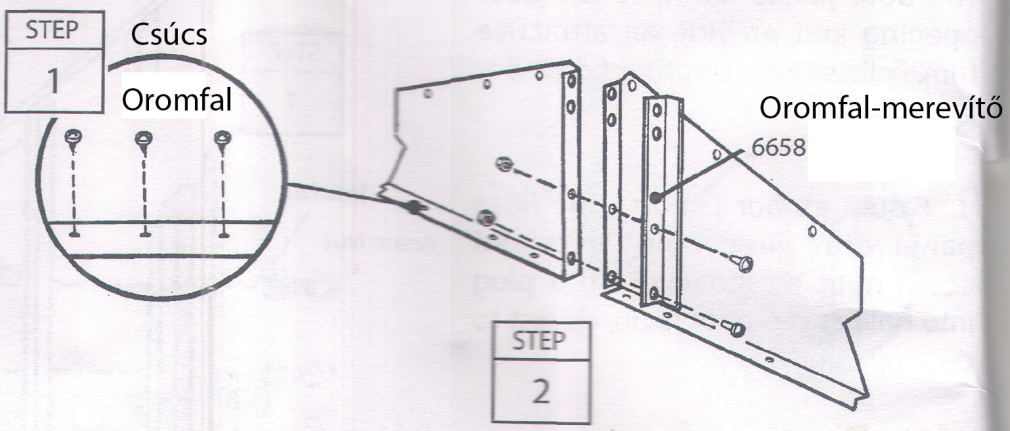


1 Emelje a helyére a jobb és bal oldali oromfalat, illessze őket egymáshoz a saroknál megfelelő szögben, majd csavarozza őket az ajtósínhez.

2 Csatlakoztassa egymáshoz a bal és jobb oldali oromfalat az oromfal-merevítővel; ehhez használjon csavart az alsó két furatban.

Ismételje meg az 1. és 2. lépést az épület másik oldalán is.

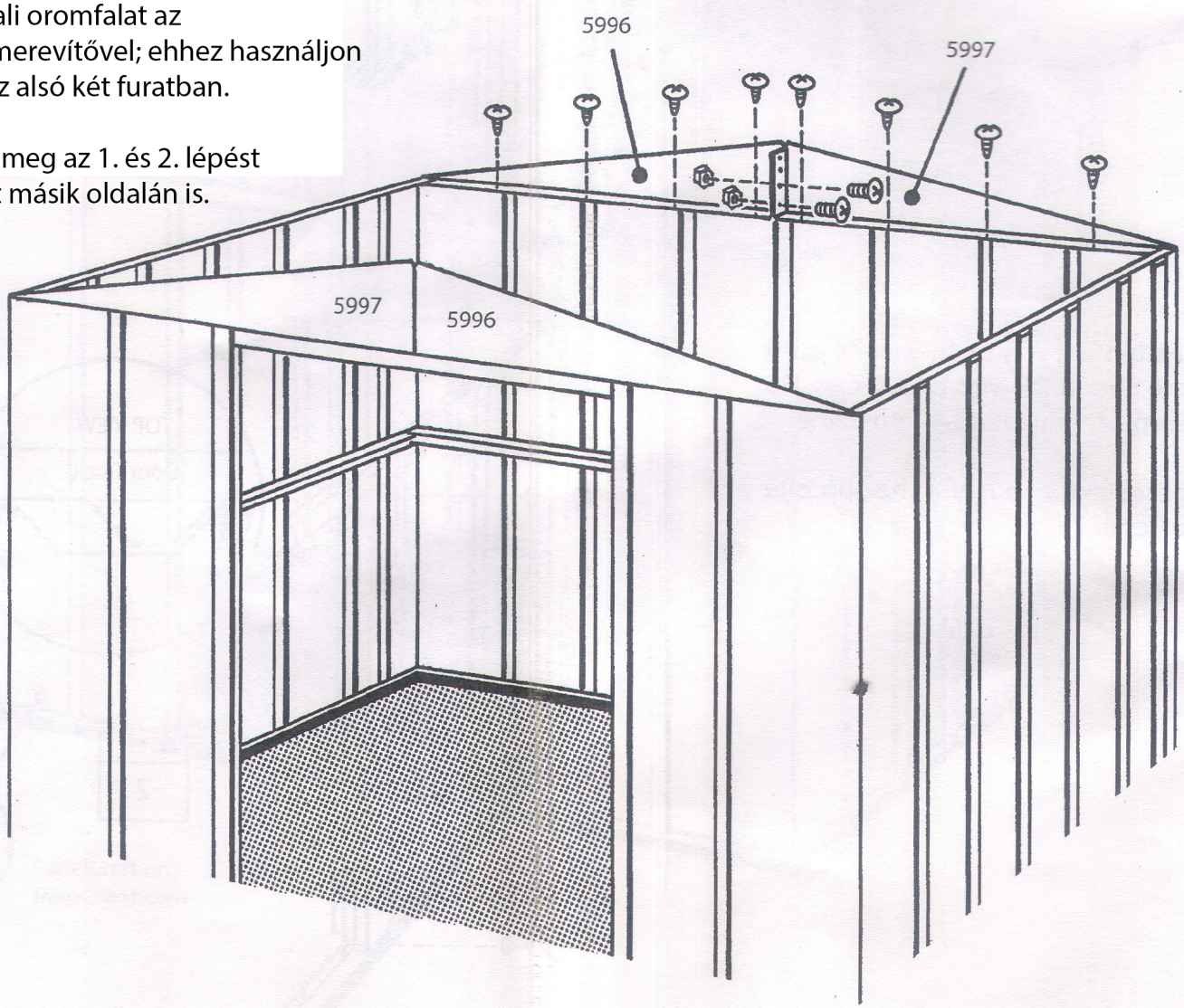

# Step 8

C21

☒ Parts Needed For ☒

Tetőgerenda/szög

☒ 5964 Roof Beam (1)
☒ 5982 Roof Angle (1)

1 Rögzítse a tetőgerendát (amelynek tetején kis furatok találhatók) az elülső oromfalmerevítőhöz.

2 Rögzítse a tetőgerenda másik végét a hátsó oromfalmerevítőhöz.

3 Csavarok segítségével rögzítse a tetőidomot a tetőgerendához az ábrán látható módon.

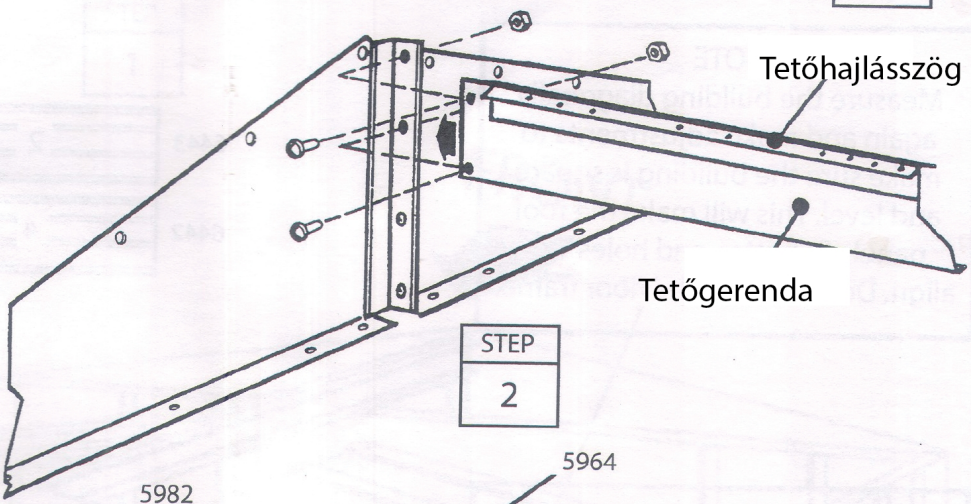


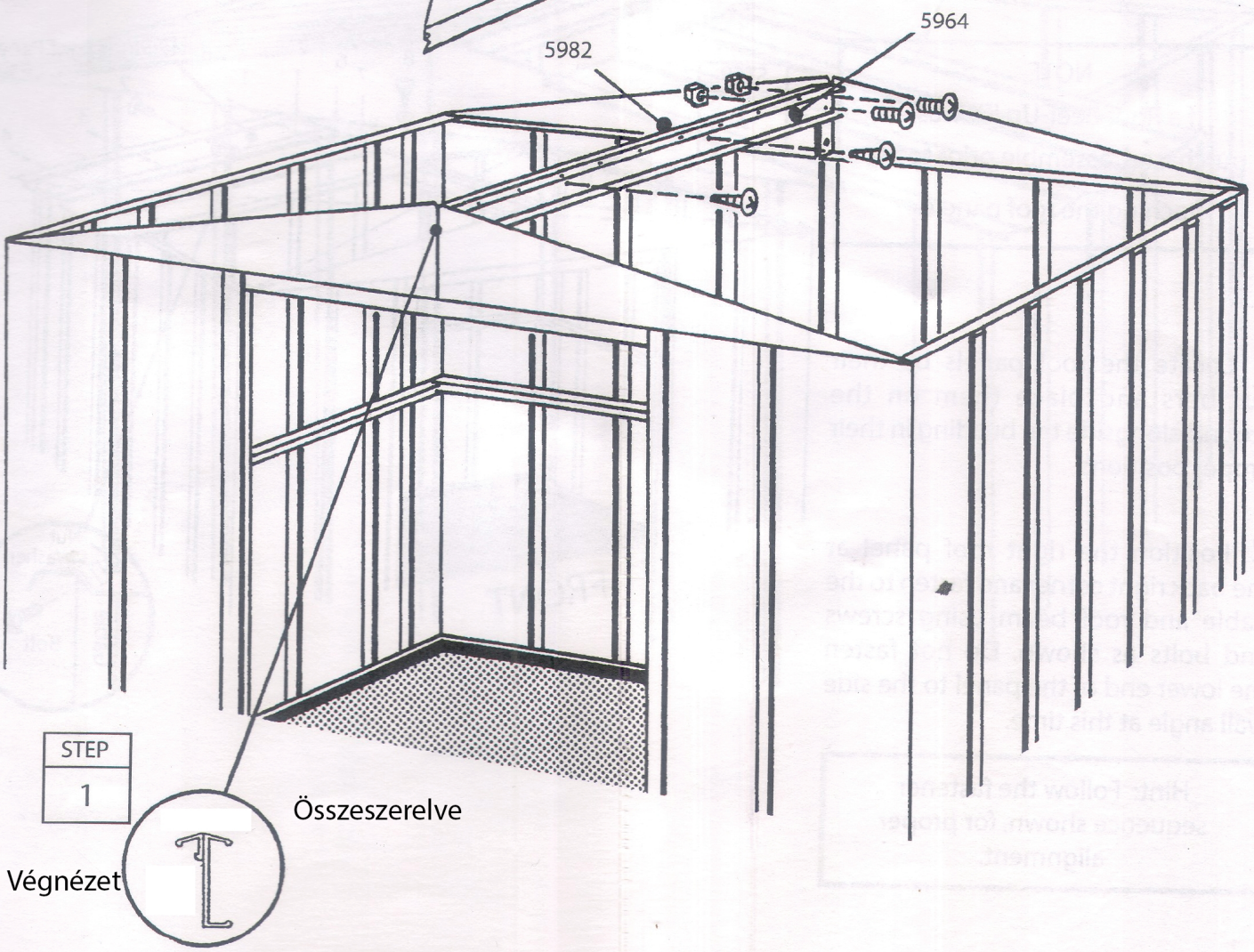

# Step 9

C22

Parts Needed For

Jobb oldali tetőpanel

6442 Right Roof Panel (1)

A tetőpanelek felszerelését a legcélszerűbb létráról végezni.
A panelek felhelyezését az épület hátsó, jobb oldali sarkánál kezdje.
A tető minden csavarjához alátét szükséges.

MEGJEGYZÉS
Mérje meg újra az épületet átlósan, és végezze el a szükséges igazításokat, hogy az épület derékszögű és vízszintes legyen. Így a tetőpanelek jobban illeszkednek majd, és a furatok is pontosan fedik egymást. A padlókeretet ne rögzítse.

MEGJEGYZÉS
Amennyiben tetőerősítő készletet vásárolt, szerelje össze azt a tetőpanelek felszerelése előtt.

STEP 1

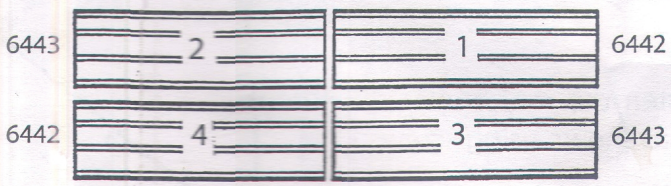


ELÜLSŐ

1 Azonosítsa a tetőpaneleket a rajtuk található számok alapján, és helyezze el őket a földön, az épület mellett, a megfelelő pozícióban.

STEP 2

2 Helyezze a jobb oldali tetőpanelt a hátsó jobb sarokhoz, majd rögzítse az oromfalhoz és a tetőgerendához csavarok és kötőelemek segítségével az ábrán látható módon. Ebben a fázisban még ne rögzítse a panel alsó végét az oldalfal sarokeleméhez.

Tipp: A megfelelő illeszkedés érdekében kövesse a feltüntetett rögzítési sorrendet.

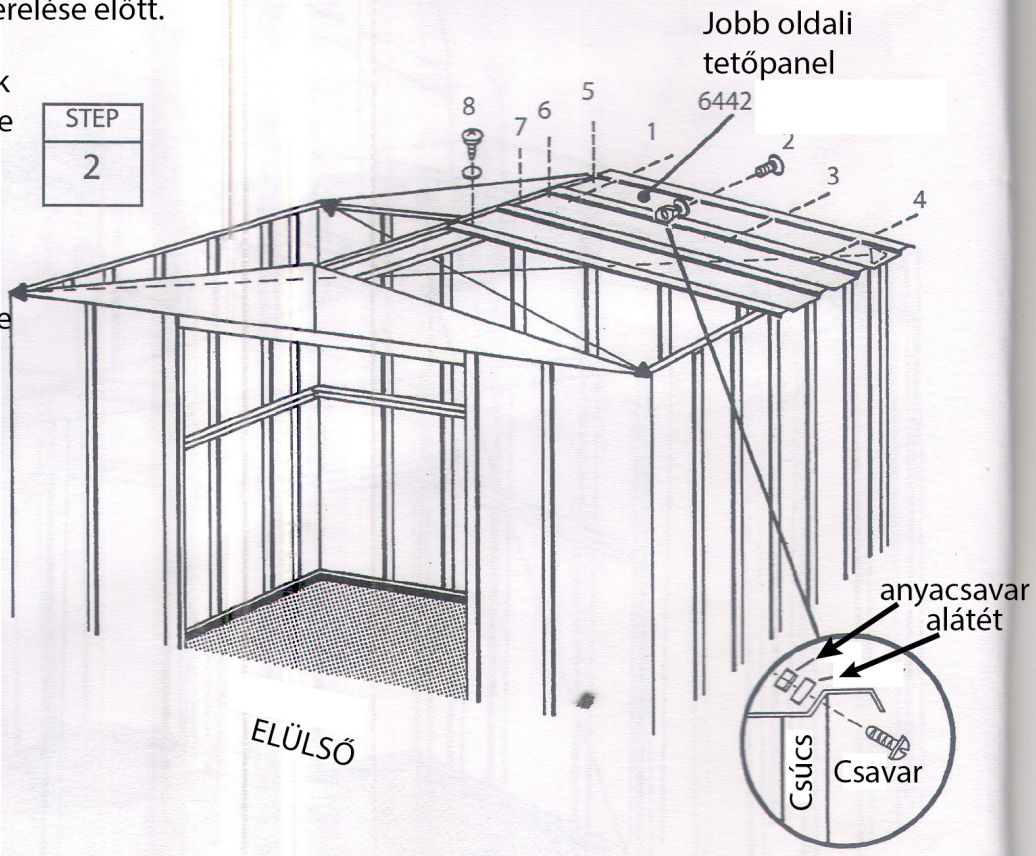

# Step 10

C23

☒ Parts Needed For ☒

Bal oldali tetőpanel

☒ 6443 Left Roof Panel (1)

1 Szerelje fel a 6443-as bal oldali tetőpanelt a tető bal hátsó sarkára.

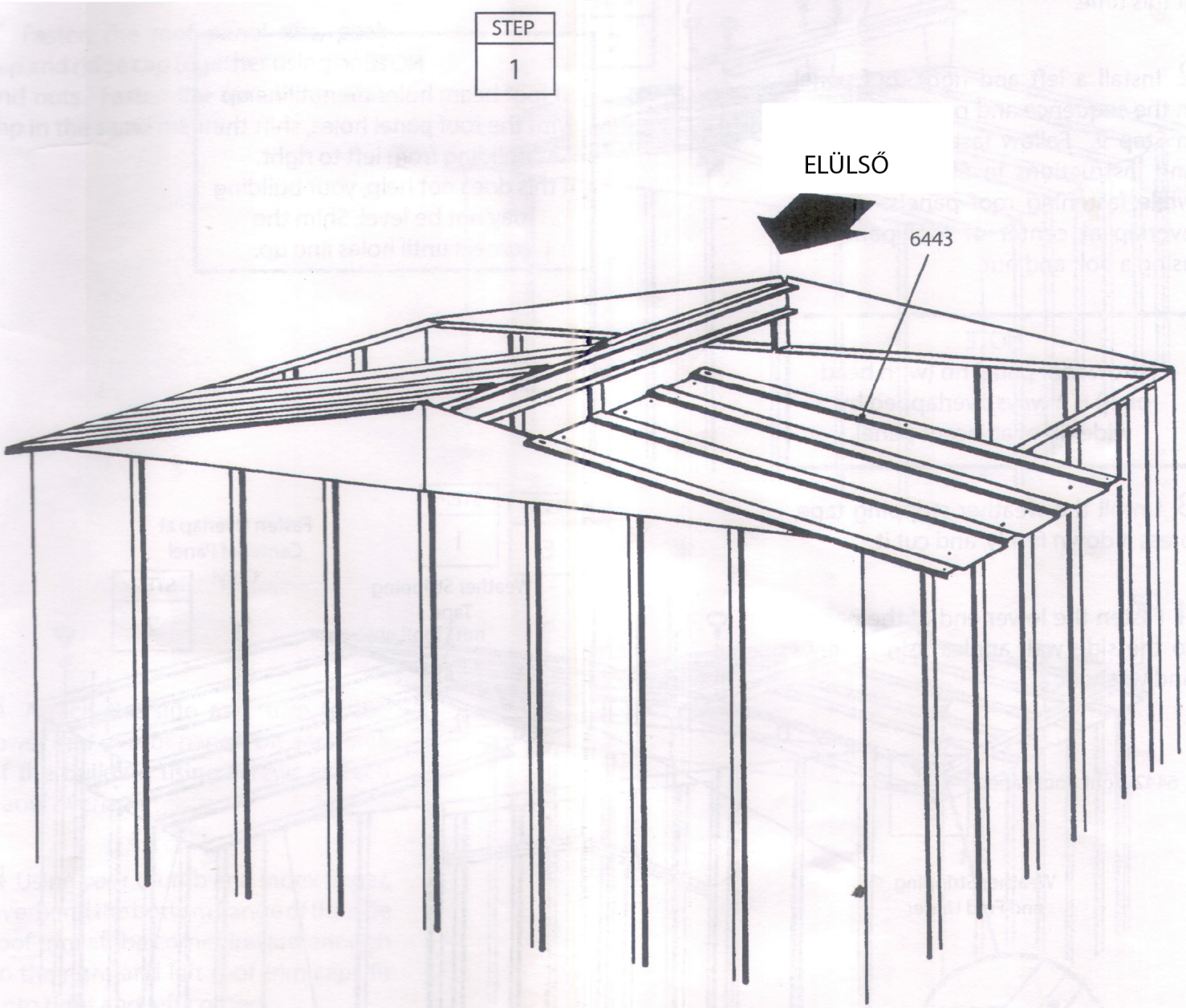

# Step 11

C24

☒ Parts Needed For ☒

Tető eleje

☒ 6443 Left Roof Panel (1)
☒ 6442 Right Roof Panel (1)

1 Fedje le a gerincnél lévő illesztést időjárásálló tömítőszalaggal. Tekerje le a szalagot, és nyomja rá a gerincnél lévő nyílásra az egyes tetőpanelek felszerelése közben. Ebben a fázisban még ne vágja el a szalagot.

2 Szerelje fel a bal és a jobb oldali tetőpanelt a 9. lépésben látható sorrendben és pozícióban. A tetőpanelek rögzítésekor kövesse a 9–11. lépésben megadott rögzítési sorrendet és utasításokat. A tetőpanel bordájának közepénél csavar és anya segítségével rögzítse az átfedést.

MEGJEGYZÉS
A keskeny tetőpanel-bordát (amelyen peremezés található) mindig átfedi a szomszédos panel széles bordája.

3 Tekerje le a tömítőszalagot, nyomja erősen a helyére, majd vágja el.

4 Rögzítse a panelek alsó végét az oldalfali szögprofilokhoz csavarok és alátétek segítségével.

Ha a tetőgerenda furatai nem illeszkednek a tetőpanel furataihoz, tolja el az épületet oldalirányba. Ha ez nem segít, elképzelhető, hogy az épület nem áll vízszintesen; ilyenkor ékelje alá a sarkokat, amíg a furatok pontosan nem illeszkednek.

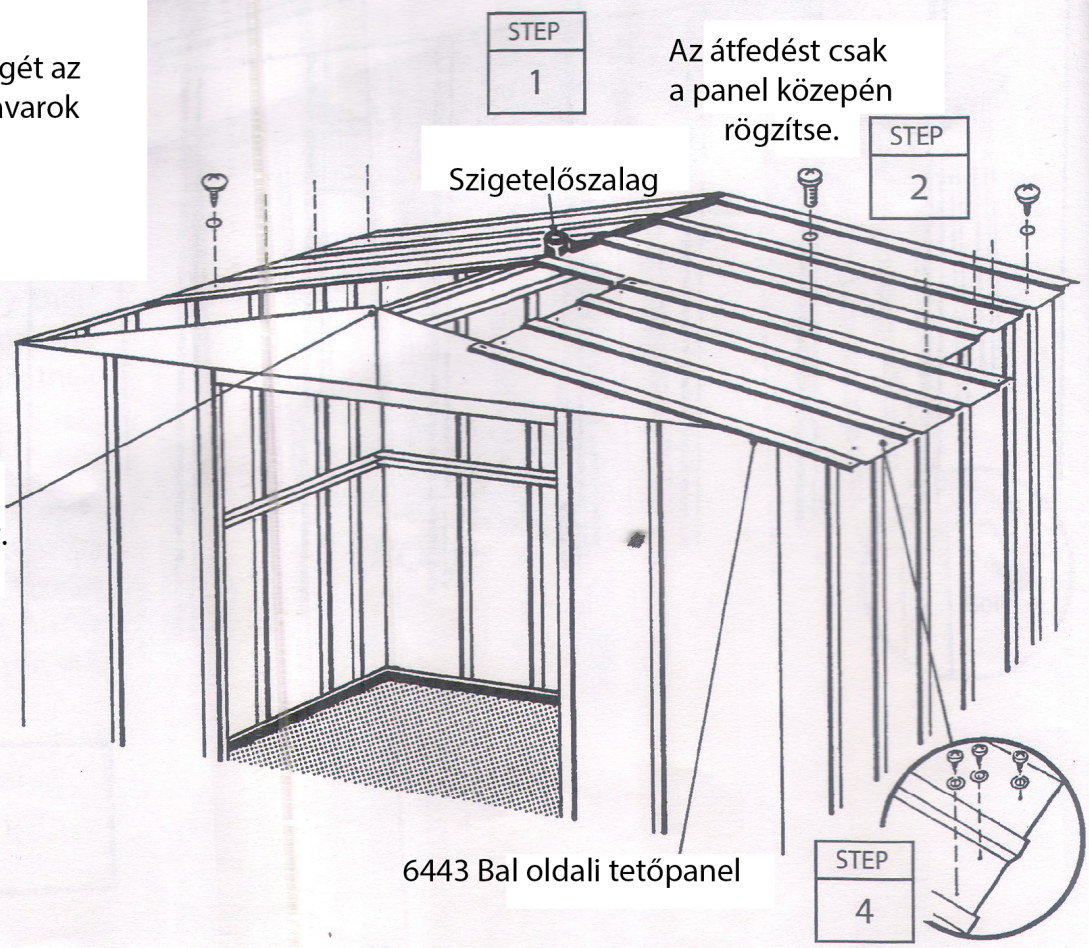

# Step 12

C25

☒ Parts Needed For ☒

Gerincfedő / Tetőszegély

☒ 6869 Ridge Cap (1)
☒ 6015 Side Roof Trim (2)

1 Szerelje fel a gerincelemet a kész tetőszakaszra csavarok és anyák segítségével.

2 Rögzítse egymáshoz a tetőpanel bordáit, a csúcselemet és a gerincelemet csavarok és anyák segítségével. Ugyanígy rögzítse a másik csúcselemet is.

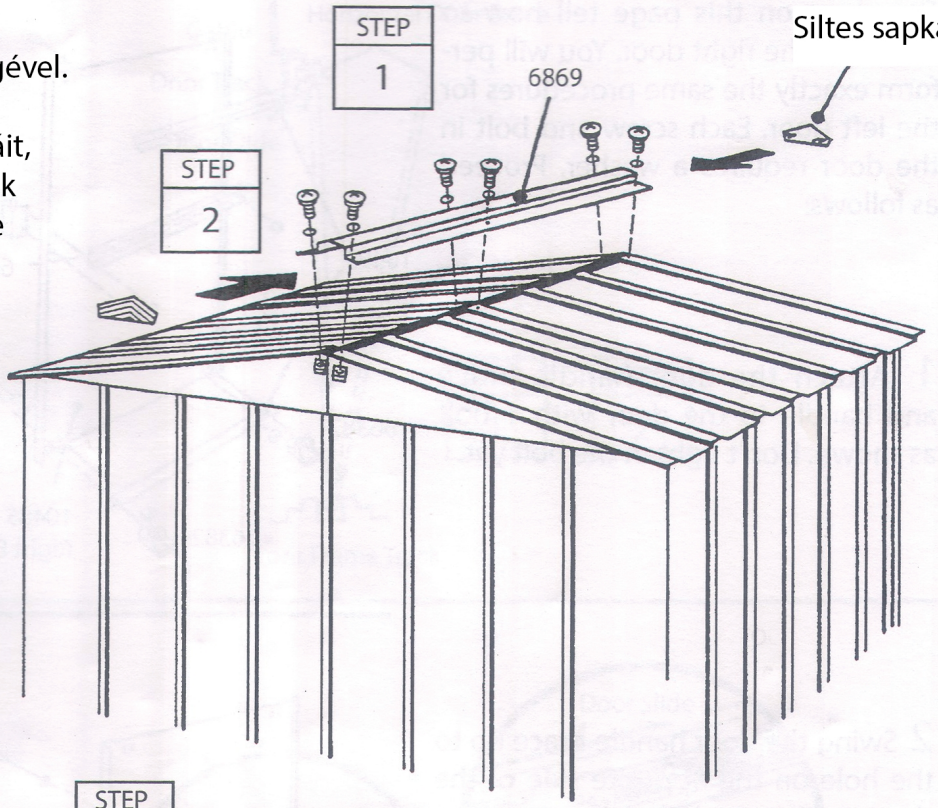


STEP 3

Oldalsó tetődíszléc

3 Rögzítse az oldalsó tetőszegélyt a tetőpanelek alsó végéhez az épület mindkét oldalán; a csavarokat a panelek átfedési pontjainál helyezze el.

4 Hüvelyk- és mutatóujja segítségével hajlítsa befelé az oldalsó tetőszegély alsó peremét a saroknál olyan mértékben, hogy a jobb és bal oldali tetőszegély-záróelemek illeszkedjenek a sarkokra.

5 Egy-egy csavarral rögzítse a tetőszegély-záróelemeket az oldalsó szegélyhez.

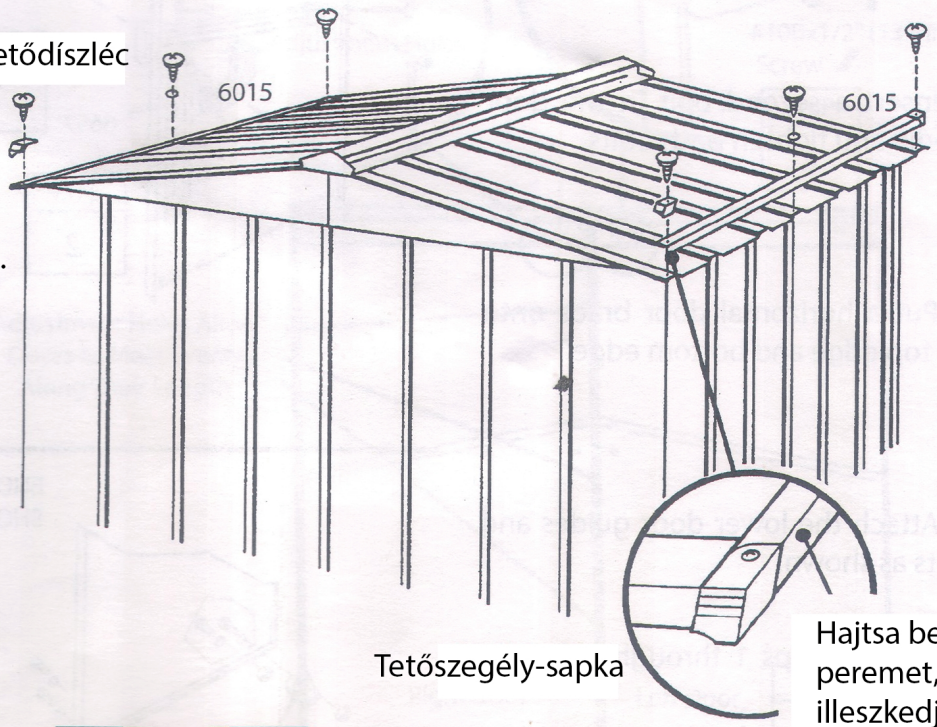


STEP 4

STEP 5

# Step 13

BG26

☒ Parts Needed For ☒

ajtóegység

☒ 6657 Door Handle Brace (2)
☒ 10485 Right and Left Doors (2)
☒ 10499 Horizontal Door Brace (4)

Az ezen az oldalon található lépések a jobb oldali ajtó összeszerelését írják le. A bal oldali ajtónál pontosan ugyanazokat a műveleteket kell elvégezni. Az ajtó minden csavarjához alátét szükséges.

Az alábbiak szerint járjon el:

1 Rögzítse az ajtókilincs-merevítőt és a kilincset az ajtóhoz egy csavarral az ábrán látható módon. A csavart még ne húzza meg teljesen.

2 Fordítsa az ajtókilincs-merevítőt felfelé az ajtó túloldalán lévő furathoz, majd helyezzen be egy csavart és egy anyát.

3 Helyezzen be egy második csavart az ajtókilincsbe, és húzza meg mindkét csavart.

4 Helyezzen fel egy vízszintes ajtómerevítőt a felső és az alsó élre.

5 Szerelje fel az alsó ajtóvezetőket és a csavarokat az ábrán látható módon.

6 Ismételje meg az 1–5. lépést a bal oldali ajtónál is.

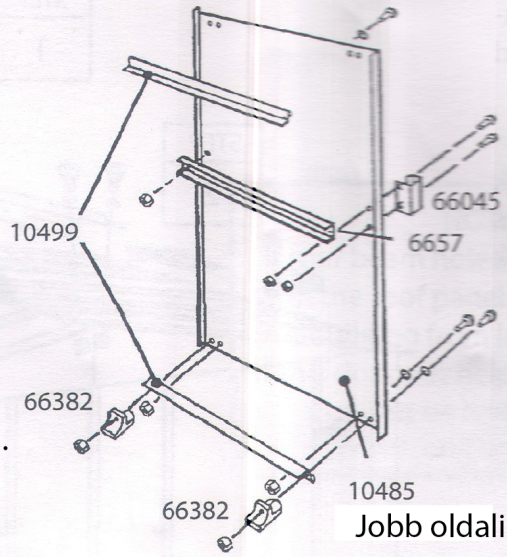

Jobb oldali ajtó

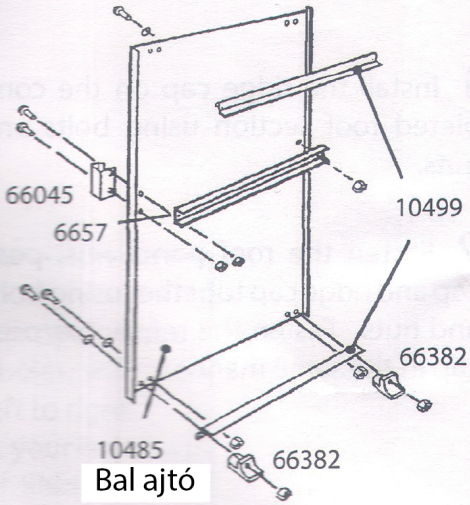

Bal ajtó

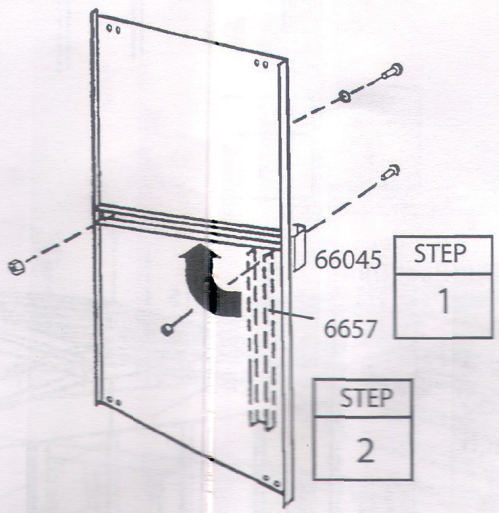


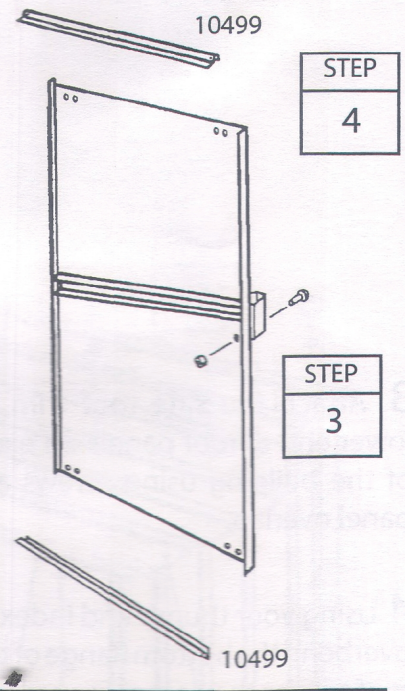


VÉGNÉZET:

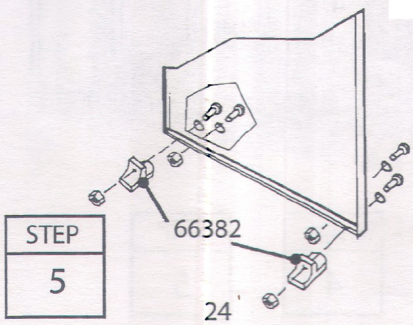




# Step 14

☒ Parts Needed For ☒

☒ Right Door Assembly (1)
☒ Left Door Assembly (1)

C27

1 Az épület belsejéből kiindulva helyezze a jobb oldali ajtóegység (amely az épületen belül állva az Ön bal oldalán található) alsó részét az ajtófélfa mögé, az elülső keretsínbe.

2 Igazítsa az ajtó felső részét úgy, hogy az ajtón lévő furatok egy vonalba kerüljenek az ajtócsúszkákon lévő furatokkal.

3 Rögzítse az ajtót a csúszkákhoz csúszkánként két darab 13 mm-es (1/2") csavar segítségével.

MEGJEGYZÉS
Az ajtócsúszkákon lévő furatok lehetővé teszik az ajtók beállítását. Helyezze az ajtót a középső furatokhoz.

4 Ismételje meg az 1–3. lépést a bal oldali ajtónál.

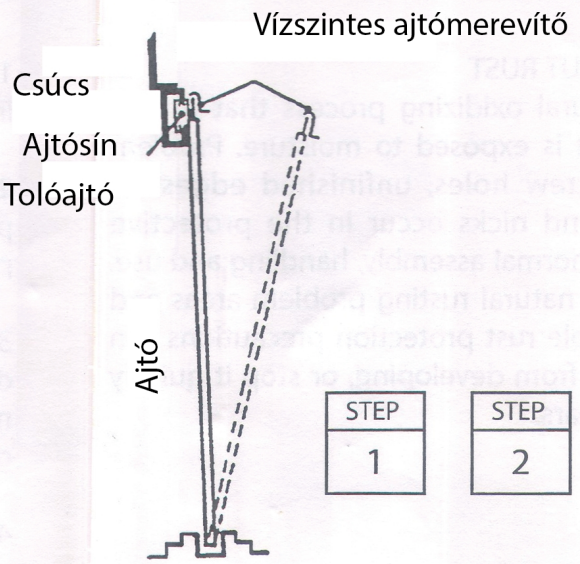


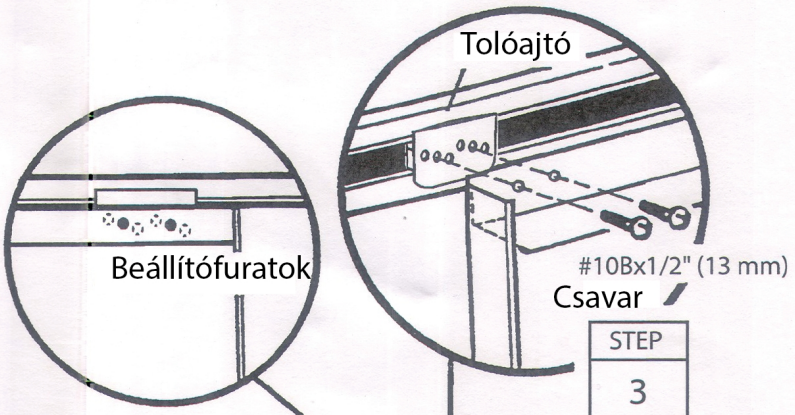


Az állítófuratok lehetővé teszik, hogy az ajtók teljes hosszuk mentén pontosan illeszkedjenek egymáshoz.

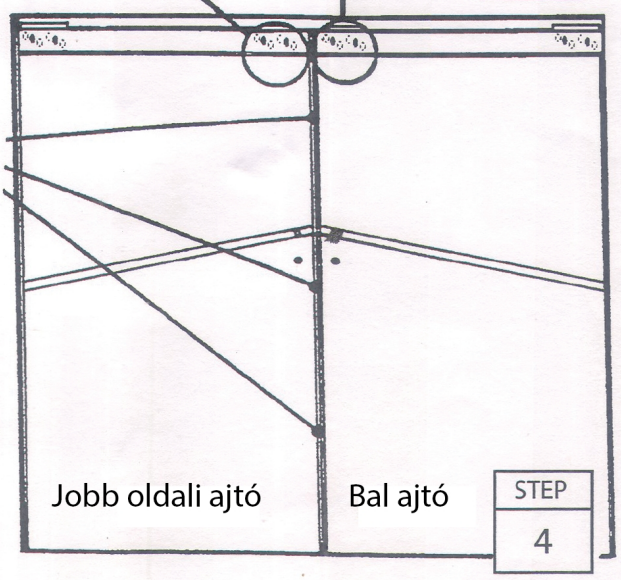


Keep this Owner's Manual and Assembly Instructions for future reference.